	Культиватор (КСТ) "Кедр"		
Наименование	Обозначение	№ изм.КД	Примечание
Рабочий узел	РУ-25 00 00 00.000	Изм.2/0	
	(с февраля 2016 по апрель 2018)		

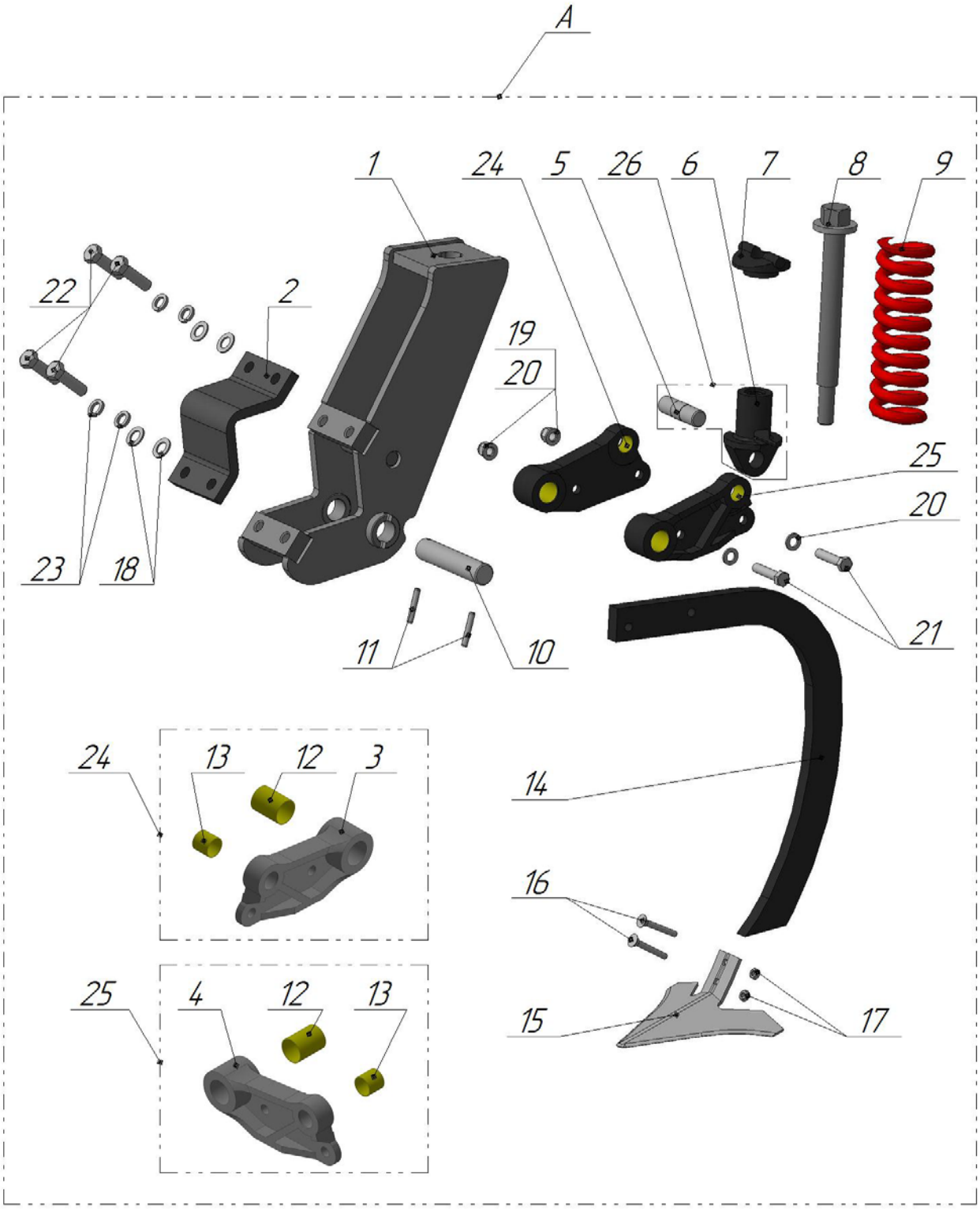

Культиватор (КСТ) "Кедр"

Наименование	Обозначение	№ изм.КД	Примечание
Рабочий узел	РУ-25 00 00 00.000	Изм.2/0	

(с февраля 2016 по апрель 2018)

№ п/п	Артикул	Наименование	Обозначение	№ изм.КД	Кол-во	Примечание
А		Рабочий узел	РУ-25 00 00 00.000	Изм.2/0	1	В сборе
1		Корпус в сборе	РУ-25 01 00 00.000	Изм. 0/1	1	Сварной
2		Скоба БП-4 М	БП-4 01 00 00.003-02 М	Изм.2	1	
3		Прижим	РУ-2.00.00.004-01 Б	Изм.1	1	
4		Прижим	РУ-2.00.00.004 Б	Изм.1	1	
5		Ось пружины	РУ-2.00.00.008	Изм.0	1	
6		Качалка пружины верхняя	СДСУ-24 10 00 00.007	Изм.0	1	
7		Качалка пружины нижняя	СДСУ-24 10 00 00.008	Изм.0	1	
8		Болт специальный	РУ-2.01.00.000	Изм.0/0	1	
9		Пружина 370х102х20	РУ-2.00.00.010 В	Изм.0	1	
10		Ось корпуса	РУ-2.00.00.009	Изм.1	1	
11		Штифт А.10х60 ГОСТ 14229-93			2	
12		Втулка поворотного кулака 120-3001016			2	
13		Втулка поворотного кулака 5301-3001016			2	
14		Стойка	РУ-25 00 00 00.003	Изм.2	1	
15		Лапа 370 BLD-14-5			1	
16		Болт М12х90.129.35.016 ГОСТ 7786-81			2	
17		Гайка М12.10.016 DIN 6927			2	
18		Шайба 20 65Г 016 ГОСТ 6402-70			4	
19		Гайка М16.8.016 DIN 985			2	
20		Шайба С.16.05.016 ГОСТ 11371-78			4	
21		Болт М16-6gх75.109.35.016 ГОСТ 7798-70			2	
22		Болт М20-6gх70.109.35.016 ГОСТ 7798-70			4	
23		Шайба 20Т 65Г 016 ГОСТ 6402-70			4	
24		Прижим в сборе	РУ-2.02.00.000-01 Б	Изм.1/2	1	
25		Прижим в сборе	РУ-2.02.00.000 Б	Изм.1/2	1	
26		Качалка пружины верхняя в сборе	ЗЧ РУ-25 СЕ-002	Изм.0/0	1	